СХЕМА ЭЛЕКТРИЧЕСКАЯ СТРУКТУРНАЯ

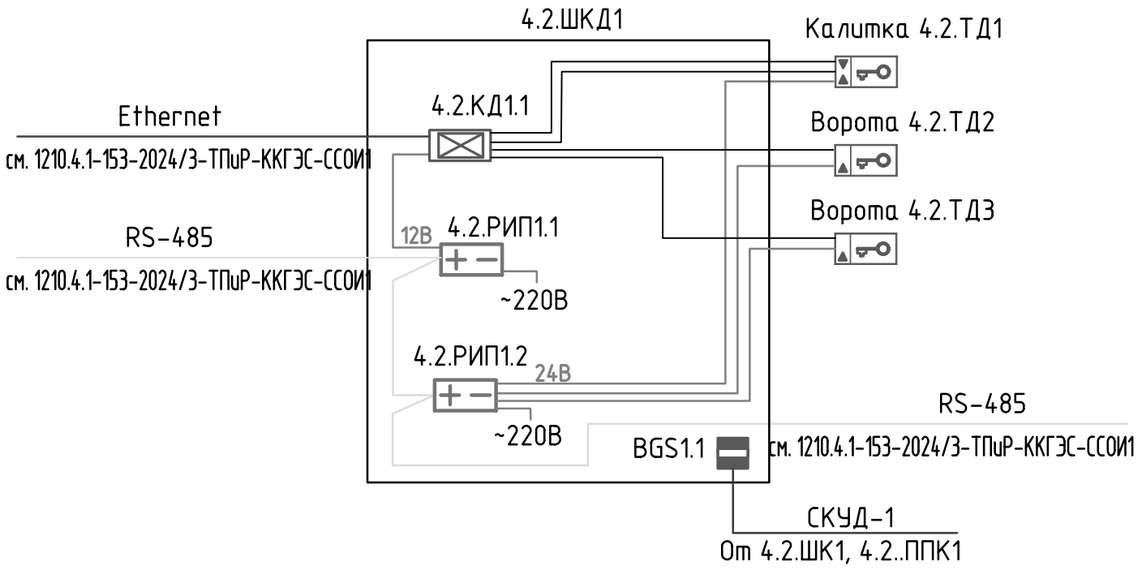

ПЕРЕЧЕНЬ ЭЛЕМЕНТОВ

Позиция	Наименование	Кол, шт.	Примечание
4.2.ШКД1	Термошкаф 600х1200х300 мм , IP66, "ТШ-5", Тахион	1	
4.2.КД1	Контроллер доступа, Sigur, E510	1	
4.2.РИП1.1	Источник электропит. резервированный РИП-12 исп.51	1	
	Болид, РИП-12-3/17П1-Р-RS		
4.2.РИП1.2	Источник электропит. резервированный РИП-24 исп.51	1	
	Болид, РИП-24-2/7П1-Р-RS		
4.2.ТД1	Точка доступа в комплекте:	1	
	Бесконтактный считыватель, Sigur, MR100 Multi	2	
	Электромеханическое запирающее устройство для	1	
	калиток, СОГО НИКИРЭТ, Рубеж-М		
	Магнитоконтактный датчик положения двери,	1	
	ИО 102-26 исп.104		
	Доводчик пневматический наружной установки усиленный, РДП-4	1	
4.2.ТД2, 4.2.ТД3	Бесконтактный считыватель, Sigur, MR100 Multi	1	
	Электромеханическое запирающее устройство для	1	
	ворот, СОГО НИКИРЭТ, Гоби-ЭМЗУ		

Взам.инв.№

Подпись и дата

Инв. № док.

СХЕМА ЭЛЕКТРИЧЕСКАЯ СОЕДИНЕНИЯ ШКАФА 4.2.ШКД1

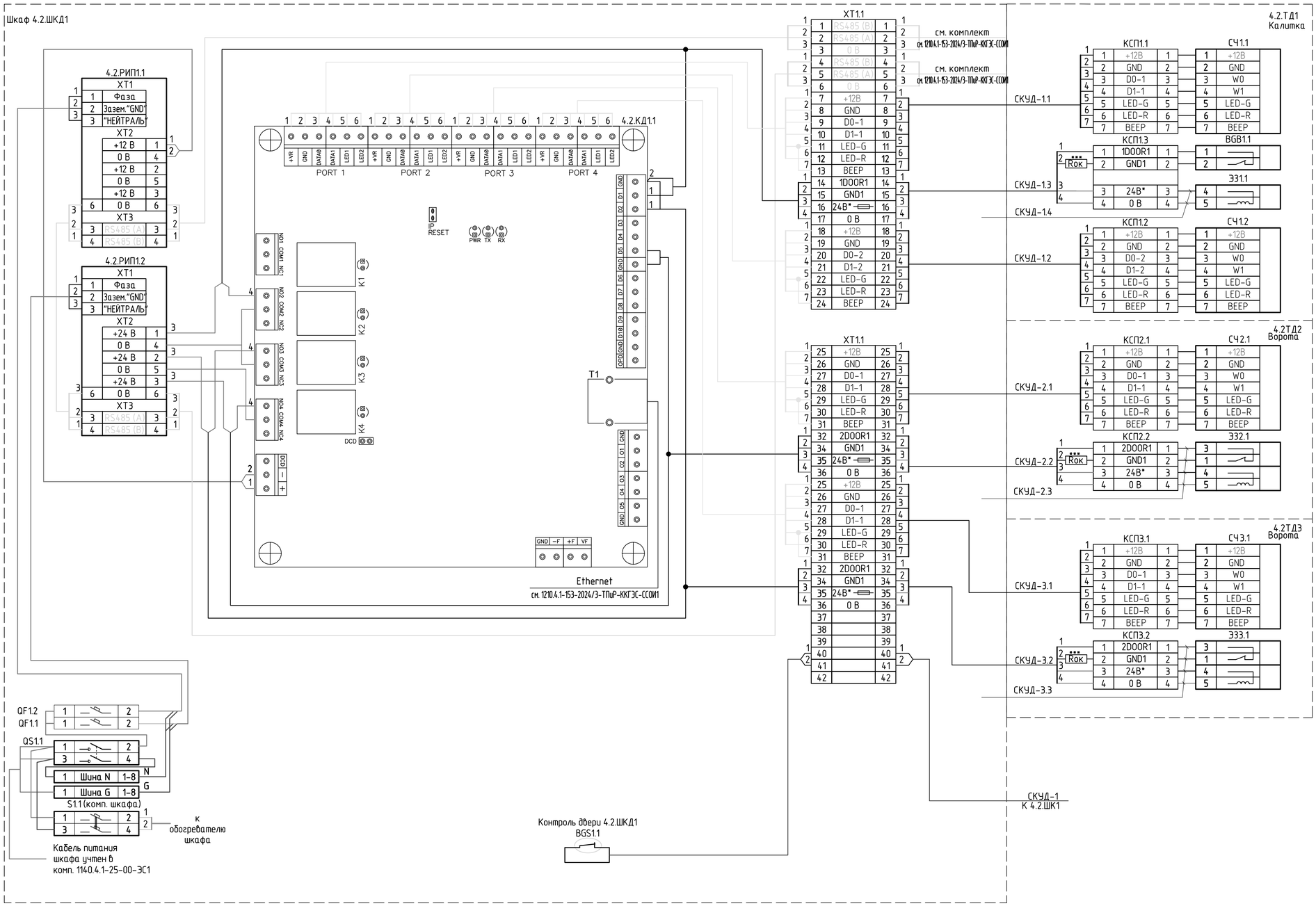

ПЕРЕЧЕНЬ ЭЛЕМЕНТОВ

Позиция	Наименование	Кол. шт.	Примечание
4.2.ШКД1	Термошкаф 600х1200х300 мм , IP66, "ТШ-5", Тахион	1	
4.2.РИП1.1	Источник электропит. резервированный РИП-12 исп.51	1	
	Болид, РИП-12-3/17П1-Р-RS		
4.2.РИП1.2	Источник электропит. резервированный РИП-24 исп.51	1	
	Болид, РИП-24-2/7П1-Р-RS		
4.2.КД1.1	Контроллер доступа, Sigur, E510	1	
СЧ1.1–СЧ1.2	Бесконтактный считыватель, Sigur, MR100 Multi	5	
СЧ2.1, СЧ3.1			
BGB1.1	Извещатель охранный магнитоконтактный ИО 102-26 исп.104	1	
ЭЗ1.1	Электромеханическое запирающее устройство для	1	
	калиток, СОГО НИКИРЭТ, Рубеж-М		
ЭЗ2.1–ЭЗ3.1	Электромеханическое запирающее устройство для	2	
	ворот, СОГО НИКИРЭТ, Гоби-ЭМЗУ		
КСП1.1–КСП1.3	Коробка соединительная клеммная IP65,"ТСРК", КЗНС 08	7	
КСП2.1, КСП2.2			
КСП3.1, КСП3.2			
XT1.1	Клемма проходная трехконтактная, Phoenix Contact	40	
	ST 2,5-TWIN		
	Клемма для установки предохранителя, Phoenix	3	
	Contact ST 4-HESI (5X20)		
QF1.1,QF1.2	Автоматический выключатель 1П, С2, DX3 10кА	2	
QS1.1	Выключатель-разъединитель 2П, С20, DX3	1	

УСЛОВНЫЕ ОБОЗНАЧЕНИЯ

4.2.КД1.1 – обозначение оборудования
- **номер по порядку**
- **номер шкафа**
- **обозначение оборудования**
- **обозначение объекта**

24В* коммутируемое напряжение
*** Rок-8,2 кОм±5%, 0,25 Вт

1 Кабели ССОИ к шкафу 4.2.ШК1 учитываются в компл. 1210.4.1-153-2024/3-ТПиР-ККГЭС-ССОИ1.

2 Магнито-контактный извещатель BGS1.1 поставляется в комплекте шкафа.

3 Внутришкафной монтаж выполнен проводом ПуГВ 1х1 с длинами не более 1 метра и не внесен в кабельный журнал.

Схема электрическая соединения шкафа 4.2.ШКД1

Взам.инв.№ | Подпись и дата | Инв.№ док.

Формат А1 (альбом)

КОМПОНОВКА ШКАФОВ 4.2.ШКД1 С ОБОРУДОВАНИЕМ

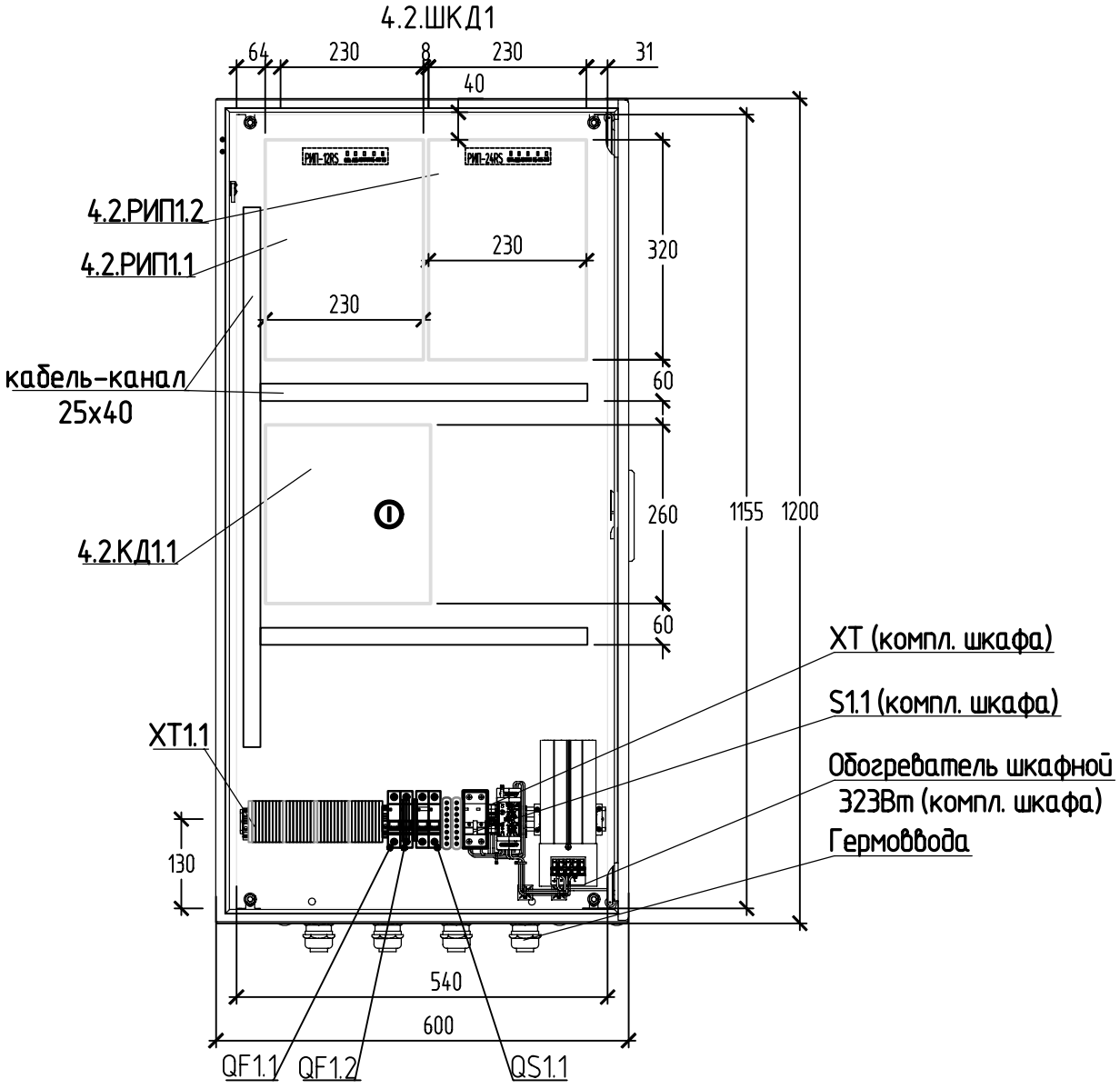

Взам.инв.№	
Подпись и дата	
Инв. № док.	

Компоновка шкафа
4.2.ШКД1 с оборудованием

Xre

Формат А4 (книга)

УСТАНОВКА ОБОРУДОВАНИЯ НА КАЛИТКЕ

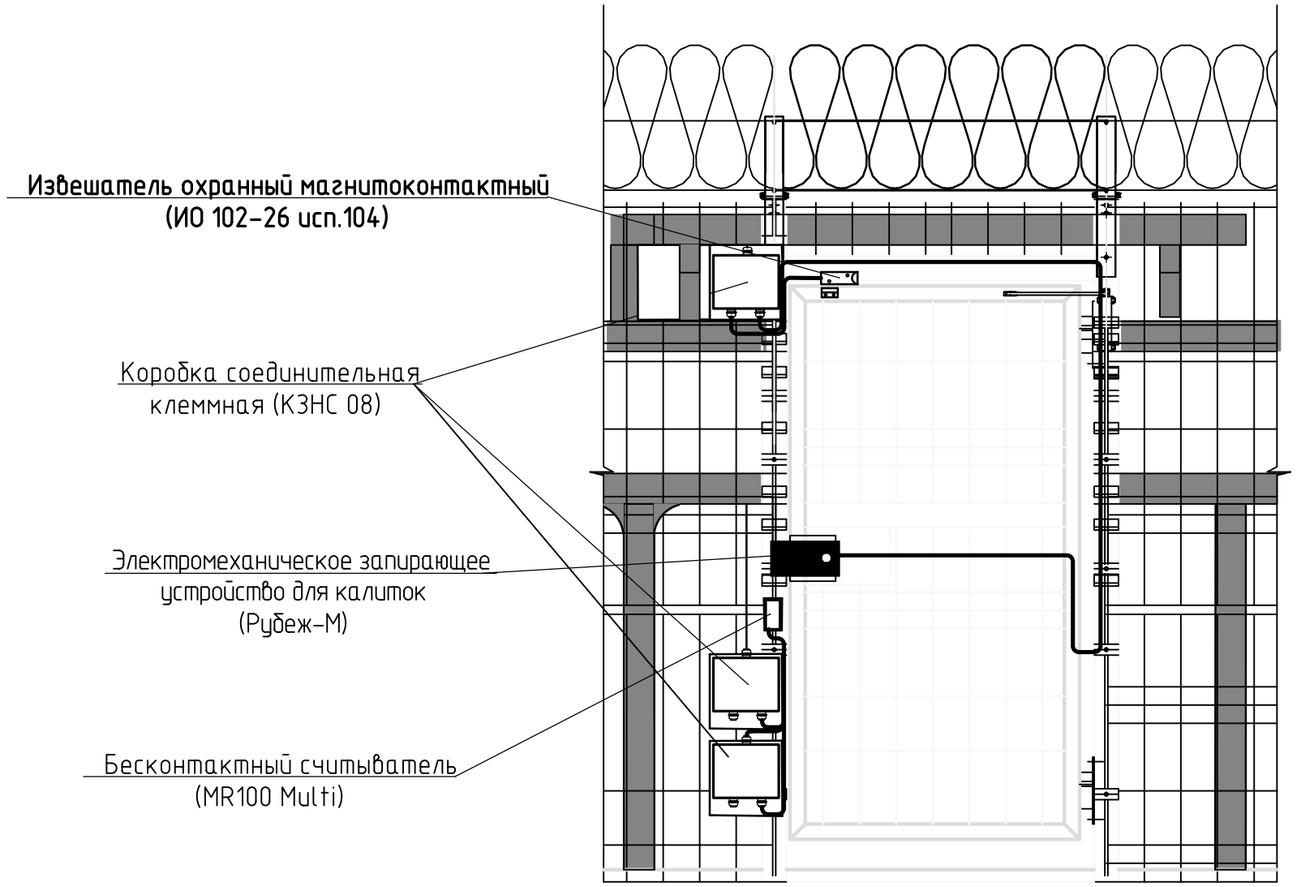

Установка оборудования
на калитке

Взам.инв.№

Подпись и дата

Инв. № док.

УСТАНОВКА ОБОРУДОВАНИЯ НА ВОРОТАХ

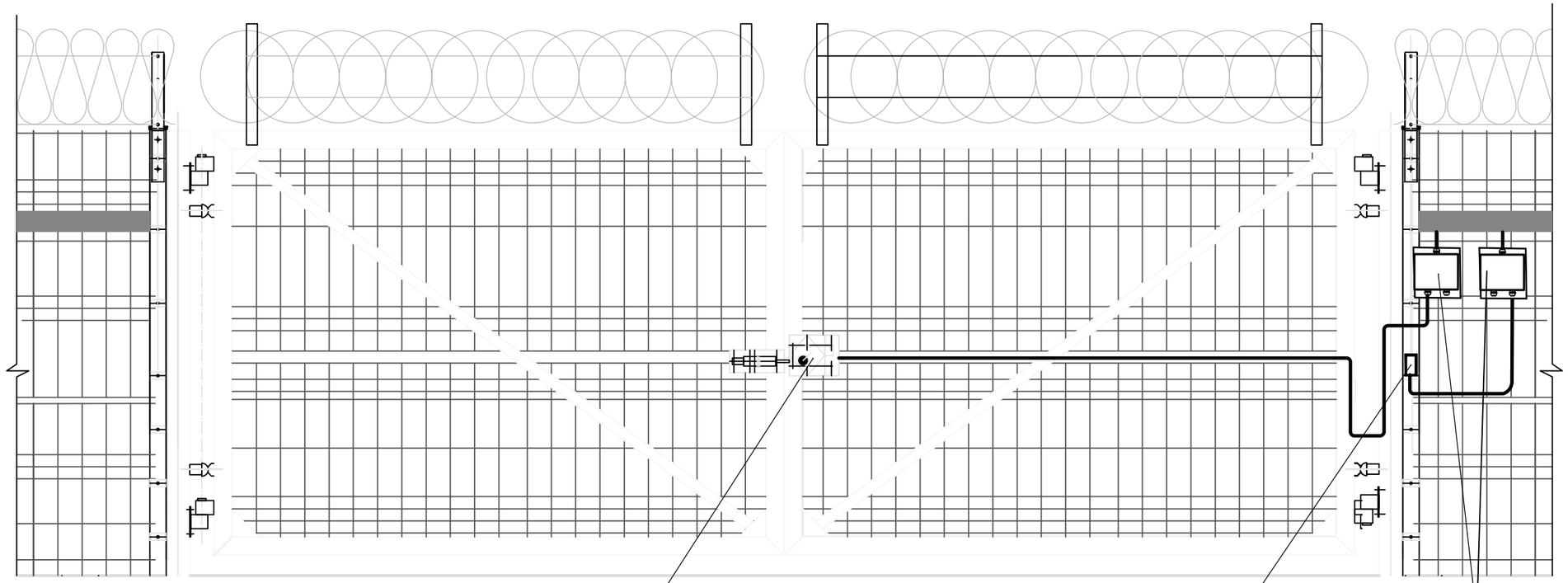

Взам.инв.№

Подпись и дата

Инв. № док.

Установка оборудования на воротах

УСТАНОВКА ШКАФОВ НА ОПОРЕ

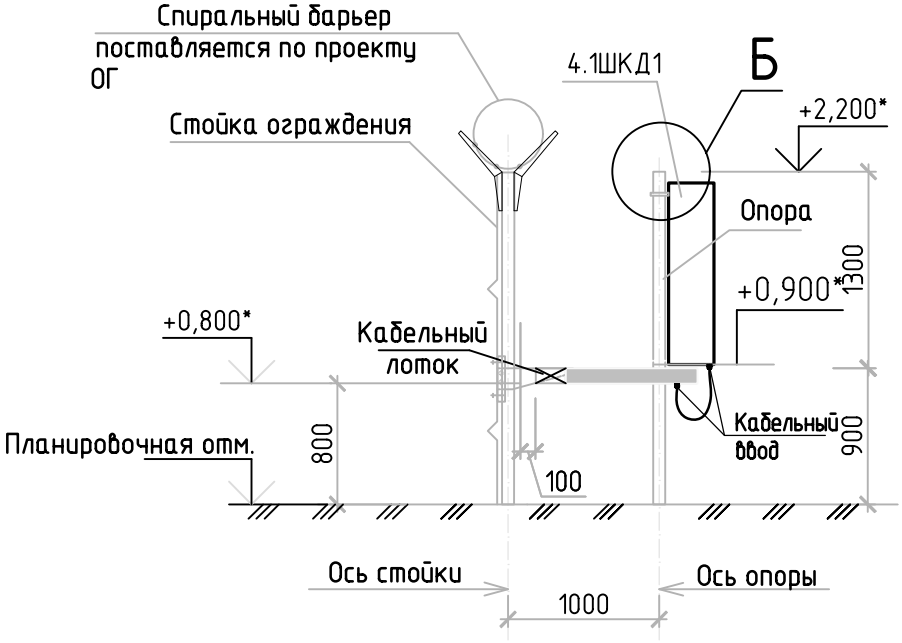

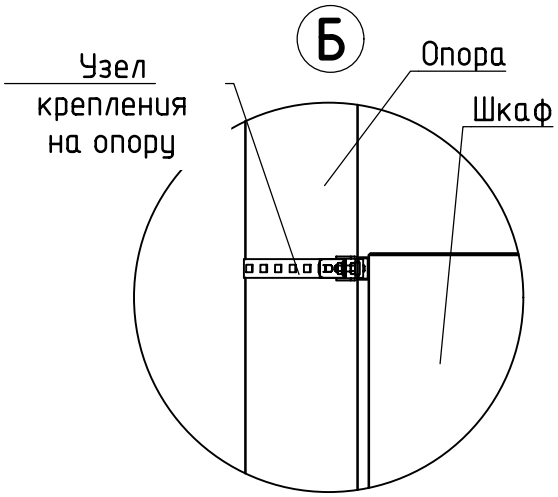

Взам.инв.№	
Подпись и дата	
Инв. № док.	

Установка шкафов на опоре

ПЛАН РАССТАНОВКИ ОБОРУДОВАНИЯ И ПРОКЛАДКА КАБЕЛЬНЫХ ТРАСС

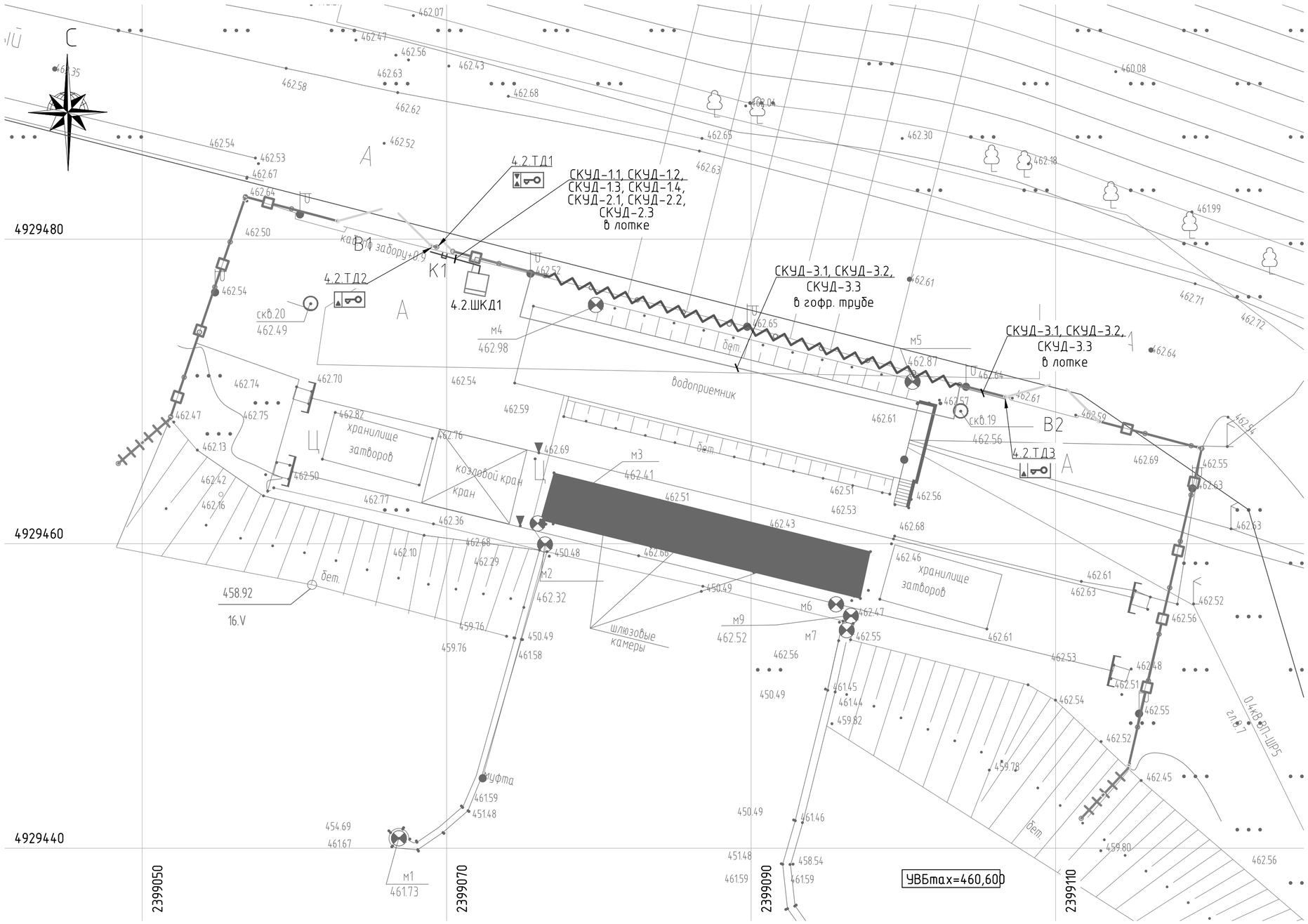

УСЛОВНЫЕ ОБОЗНАЧЕНИЯ

- Шкаф участковый
- 4.2.ТД – Точка доступа с двумя считывателями
- 4.2.ТД – Точка доступа с одним считывателем
- проектируемая кабельная трасса
- основное ограждение
- существующие ворота
- существующая калитка
- основное ограждение в противотаранном исполнении

План расстановки оборудования и прокладка кабельных трасс

Взам.инв.№ | Подпись и дата | Инв. № док.

Формат А2 (альбом)

Обозначение кабеля, провода	Трасса		Участок трассы кабеля, провода	Кабель, провод					
				По проекту				Проложен	
	Начало	Конец		Марка	Количество кабелей, число и сечение жил,	Длина, м*	Марка	Количество кабелей, число и сечение жил, напряжение	Длина, м
СКУД-1.1	Шкаф 4.1ШКД1, 4.1КД1.1	Калитка 4.1.ТД1, КСП1.1 (СЧ1.1)	по ограждению в мет.лотке 8м, в металлорукаве 4м	КВЭБбШвнг(А)-LS	10х0,75 мм²	12			
СКУД-1.2	Шкаф 4.1ШКД1, 4.1КД1.1	Калитка 4.1ТД1, КСП1.2(СЧ1.2)	по ограждению в мет.лотке 8м, в металлорукаве 4м	КВЭБбШвнг(А)-LS	10х0,75 мм²	12			
СКУД-1.3	Шкаф 4.1ШКД1, 4.1КД1.1	Калитка 4.1ТД1, КСП1.3 (BGB1.1)	по ограждению в мет.лотке 8м, в металлорукаве 4м	КВЭБбШвнг(А)-LS	5х0,75 мм²	12			
СКУД-1.4	Шкаф 4.1ШКД1, 4.1КД1.1	Калитка 4.1ТД1, Э31.1	в металлорукаве 5м	ПВСнг	2х1 мм²	5			
СКУД-2.1	Шкаф 4.1ШКД1, 4.1КД1.1	Ворота 4.1ТД2, КСП2.1 (СЧ2.1)	по ограждению в мет.лотке 12м, в металлорукаве 4м	КВЭБбШвнг(А)-LS	10х0,75 мм²	16			
СКУД-2.2	Шкаф 4.1ШКД1, 4.1КД1.1	Ворота 4.1ТД2, КСП2.2	по ограждению в мет.лотке 12м, в металлорукаве 2м	КВЭБбШвнг(А)-LS	5х0,75 мм²	14			
СКУД-2.3	Шкаф 4.1ШКД1, 4.1КД1.1	Ворота 4.1ТД2, Э32.1	в металлорукаве 5м	ПВСнг	5х1 мм²	5			
СКУД-3.1	Шкаф 4.1ШКД1, 4.1КД1.1	Ворота 4.1ТД3, КСП3.1 (СЧ3.1)	по ограждению в мет.лотке 10м, в металлорукаве 4м	КВЭБбШвнг(А)-LS	10х0,75 мм²	54			
			в гофр. трубе 40м						
СКУД-3.2	Шкаф 4.1ШКД1, 4.1КД1.1	Ворота 4.1ТД3, КСП3.2	по ограждению в мет.лотке 10м, в металлорукаве 2м	КВЭБбШвнг(А)-LS	5х0,75 мм²	52			
			в гофр. трубе 40м						
СКУД-3.3	Шкаф 4.1ШКД1, 4.1КД1.1	Ворота 4.1ТД3, Э33.1	в металлорукаве 5м	ПВСнг	5х1 мм²	5			

1 Длину кабельных трасс и маршрут прокладки уточнить при монтаже, нарезку кабеля производить после контрольного замера трасс.

2 Кабели, входящий в состав поставки оборудования, предназначенные для коммутации оборудования внутри шкафов, а также кабели длинной менее 1,0 м в кабельном журнале не представлены.

Поз.	Наименование и техническая характеристика	Тип, марка, обозначение документа, опросного листа	Код продукции	Поставщик	Ед. изме-рения	Кол.	Масса 1 ед., кг	Приме-чание
	11 Трубчатая прозрачная плавкая вставка 5x20, Iн=200 мА	T20L250V		ООО "Диод"	шт.	2		Б – 2 шт.
		ГОСТ Р МЭК 60127-2-2010						
	12 Концевой стопор – CLIPFIX 35			"Phoenix Contact"	шт.	4		Б – 4 шт.
	13 Бирка кабельная	У134			шт.	24		Б – 24 шт.
	14 Коробка соединительная клеммная	КЗНС-08		ТСРК	шт.	7		Б – 7 шт.
	15 Резистор 8,2 кОм±5%, 0,25 Вт	С2-33Н-0,25-8,2 кОм ±5%		ОАО "НПО "ЭРКОН"	шт.	3		Б – 3 шт.
	16 Наконечник для обжима многожиль. кабеля на 0,5 мм²	ET 0.5-6			шт.	20		Б – 20 шт.
	17 Кабельный ввод, латунь, внутр. диам. 15-22мм	M32		ДКС, г.Москва	шт.	10		Б – 10 шт.
		ТУ 3574-010-39793330-2009						
	18 Перфорированный короб 25x40	RL6 25x40		Quadro	шт.	4		А – 4 шт.
					м	8		А – 8 м
	19 Гофротруба полипропиленовая, безгалогенная (HF), стойкая	ТУ 22.21.29-007-52715257-2017		"Промрукав"	м	80		А – 60 м; Б – 20 м
	к ультрафиолету (УФ), диаметр 20 мм							
	20 Крепеж-клипса с дюбелем и саморезом серая d20 мм	PR13.0216		"Промрукав"	шт.	160		А – 120 шт.; Б – 40 шт.

Взам.инв.№

Подпись и дата

Инв. № док.

.СО

Формат А3 (альбом)